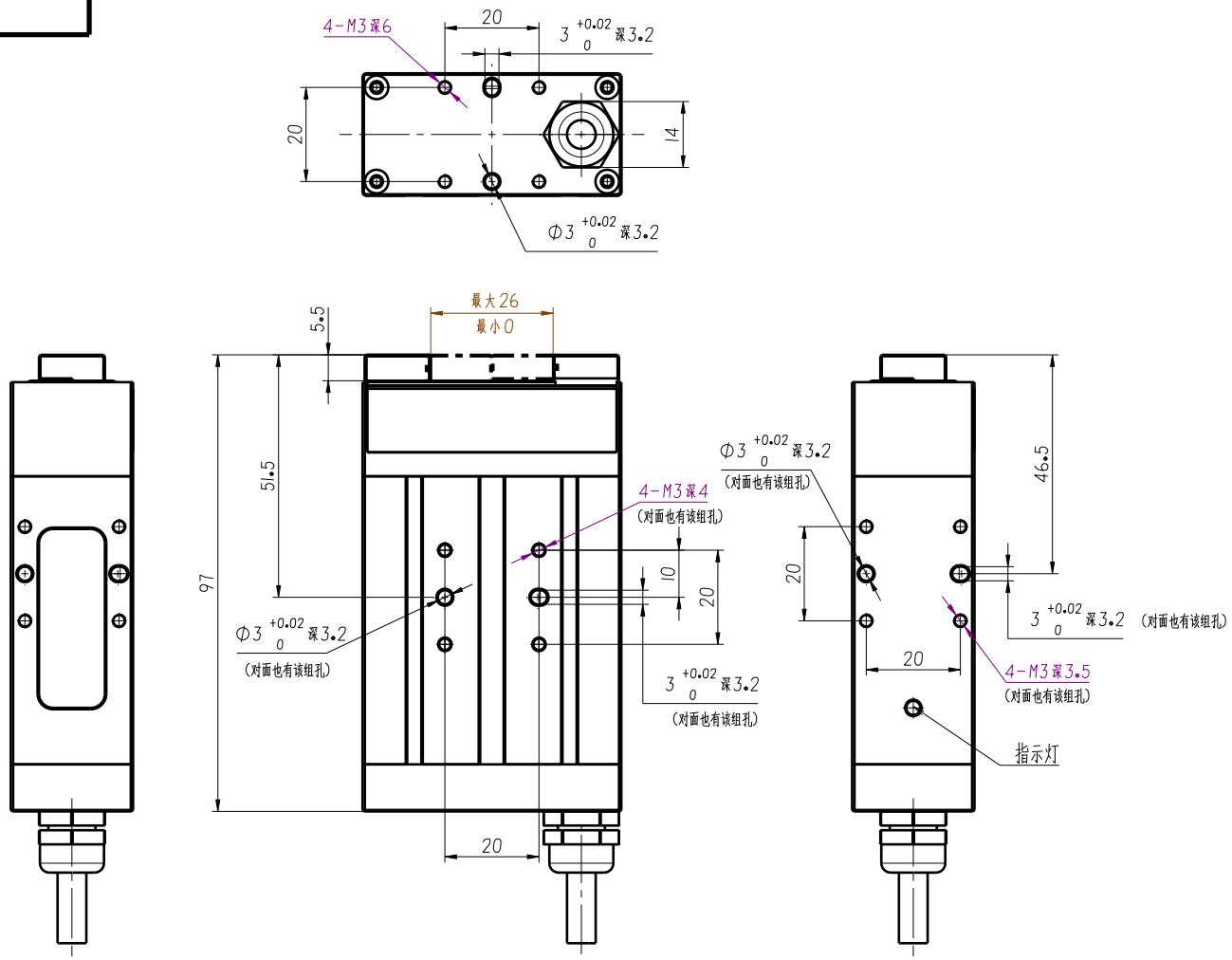

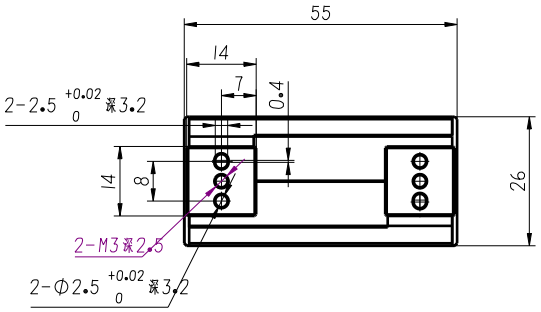

借(通)用件登记						
旧底图总号						
底图总号						
签字						
日期						
档案员	日期					

					EFG-26平面图	慧灵科技(深圳)	
标记	处数	更改文件号	签字	日期		图样标记	版本 / 比例
设计		标准化				共 张	第 张
审核							
工艺		批准					