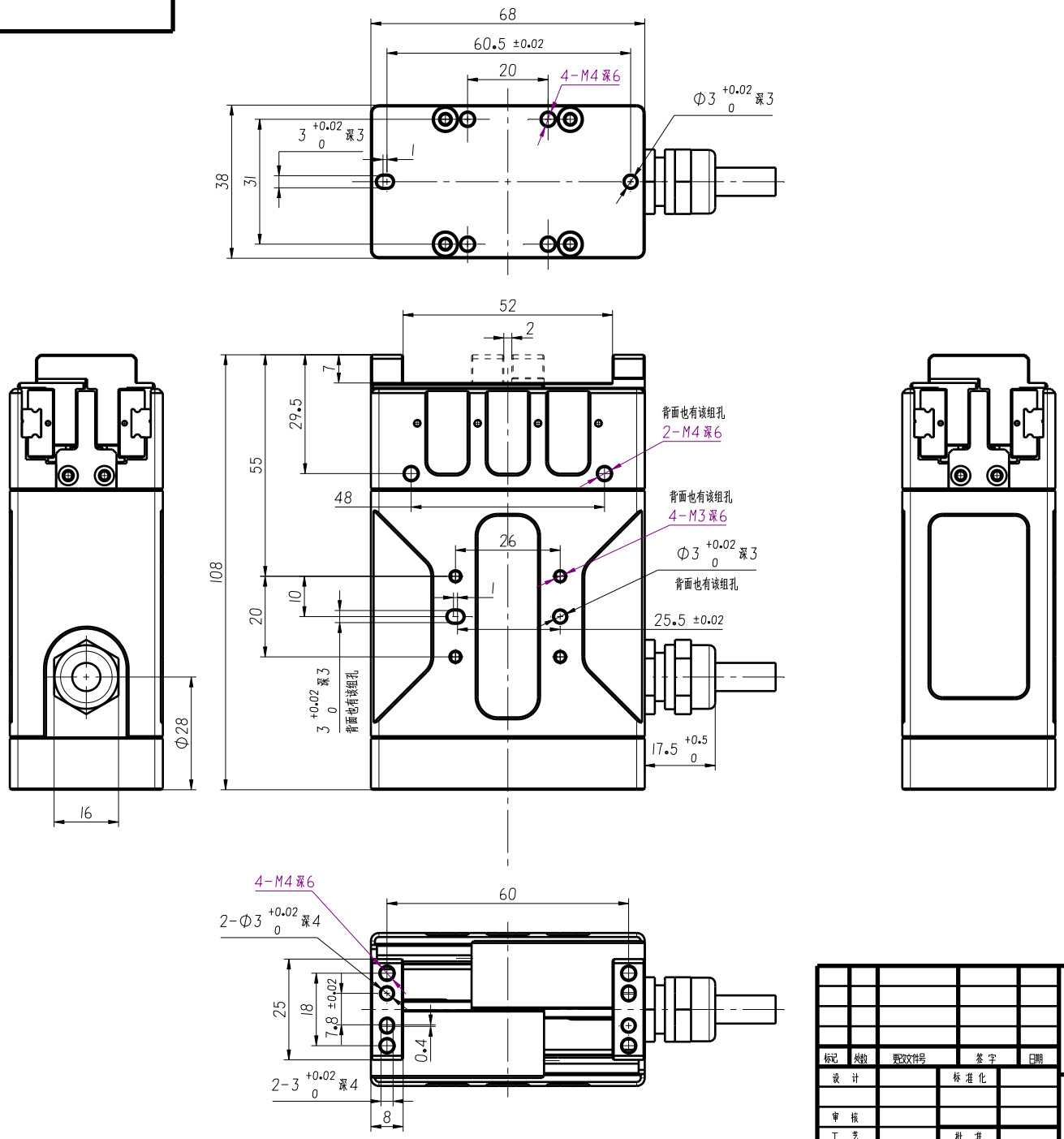

借(通)用件登记	
旧底图总号	
底图总号	
签字	
日期	
档案员	日期

标记	处数	更改文件号	签字	日期	EFG-50平面图	慧灵科技(深圳)		
设计		标准化				图样标记	版本	比例
审核						共 张	第 张	
工艺		批准						